No 4 ՄԱՄՆԱՇԵՆՔԻ ԿՏՐՎԱԾՔ Գ - Գ

Մ 1 - 100

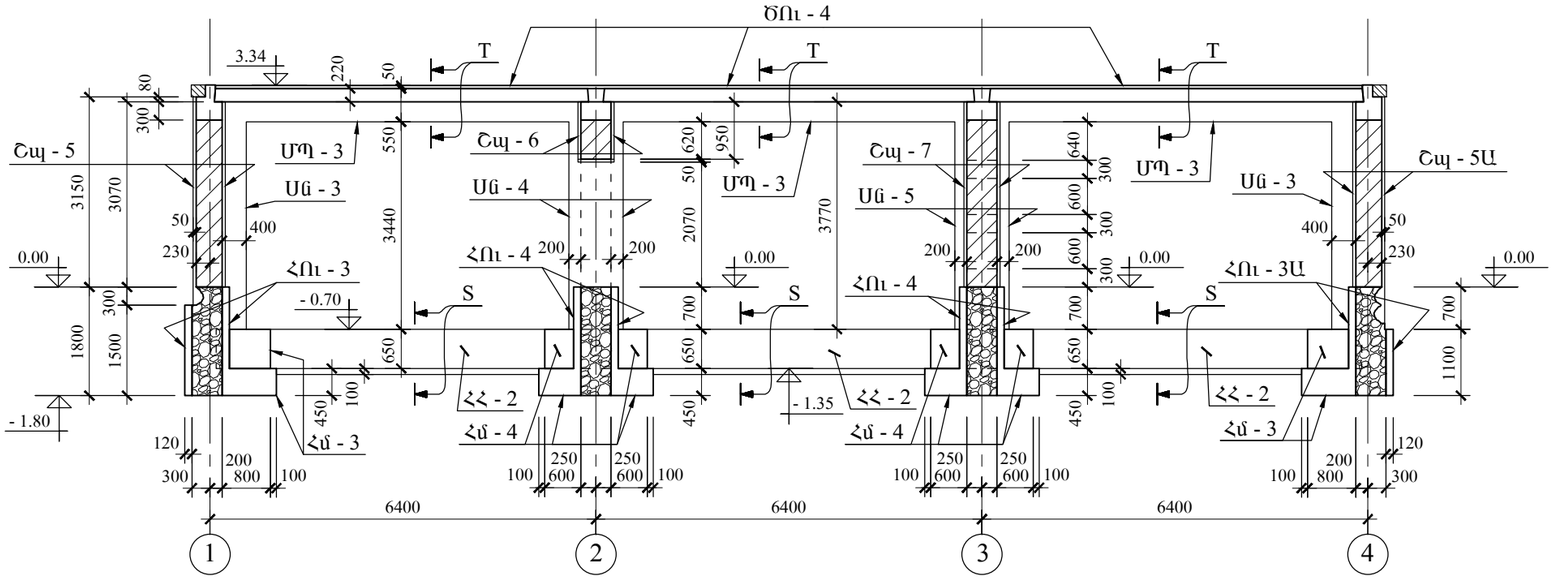

ԾԱՆՈԹ - Ն

1. ԱՌԱՋԻՆ ՀԱՐԿԻ ՀԱՏԱԿԻ ՆԻՇՆ Է +0.15.
2. ՆՈՐ Ե/Բ ՇՐՋԱՆԱԿԻ ԿՈՆՍՏՐՈՒԿՏԻՎ ՏԱՐՐԵՐԻ ԿՏՐՎԱԾՔՆԵՐՆ ՈՒ ՓՈՎԱԾՔՆԵՐԸ, ՆԱԵՎ «Տ», «Т» ՀԱՆԳՈՒՅՑՆԵՐԸ ՏԵՍ ՇԿ - 16... ...ՇԿ - 20 ԹԵՐԹԵՐԻ ՎՐԱ

	ՎԱՅՈՑ ՁՈՐԻ ՄԱՐԶԻ ԶԱՌԻԹԱՓ ԳՅՈՒՂԻ ՄԱՆԿԱՊԱՐՏԵԶԻ ՈՒԺԵՂԱՑՈՒՄ, ՀԻՄՆԱՆՈՐՈԳՈՒՄ					
	ՏՆՕՐԵՆ	Ռ. ՄԱՆԱՍՅԱՆ		ԿՈՆՍՏՐՈՒԿՑԻԱՆԵՐ	ՓՈՒԼ	Ա.Ն.
	Ն.Գ.Կ.	Ս. ԱԹՈՅԱՆ		No 4 ՄԱՄՆԱՇԵՆՔԻ ԿՏՐՎԱԾՔ Գ - Գ	ԹՎԱԿԱՆ	2015
					ԹԵՐԹԵՐ	
«ԳԼՈՄՄԱ» ԱԿ					ԹԵՐԹ	ՇԿ - 9